A043028-001-00

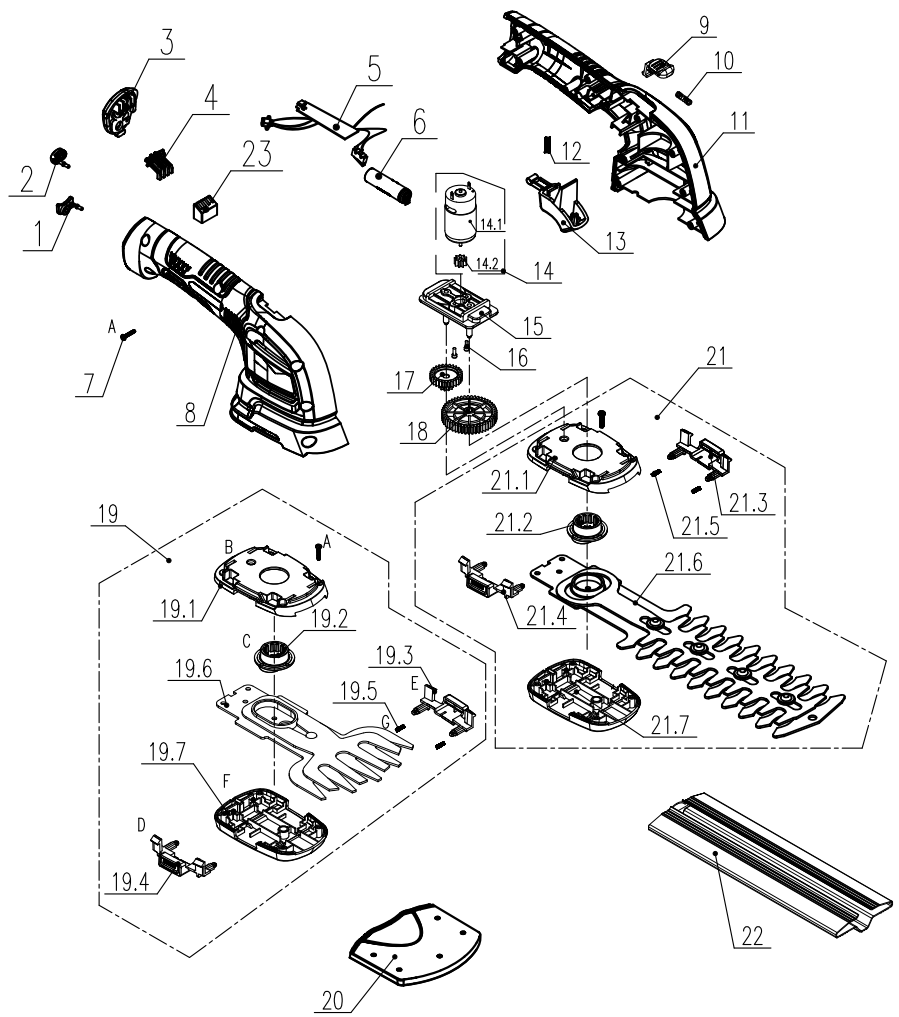

序号	图号/代号	名称	数量	规格	单件重量	总计重量	备注
21.5	8342-691302	压簧	2				线径:Φ0.5,T9A,发黑,右旋
21.4	A043043-005	按钮	1				ABS
21.3	A043043-004	按钮	1				ABS
21.2	A043043-017	偏心轮	1				POM
21.1	A043043-016	上盖	1				ABS
21		刀片组件	1				修枝刀片组件
20	8331-752801	短刀套	1				PE 黑色
19.7	A043043-025	底盖	1				ABS
19.6	A043028-018	刀片组件	1				剪草刀片组件
19.5	8342-691302	压簧	2				线径:Φ0.5,T9A,发黑,右旋
19.4	A043043-005	按钮	1				ABS
19.3	A043043-004	按钮	1				ABS
19.2	A043043-017	偏心轮	1				POM
19.1	A043043-016	上盖	1				ABS
19		刀片组件	1				剪草刀片组件
18	A043043-015	齿轮	1				大齿轮
17	A043043-014	齿轮	1				双联齿轮
16	A043043-024	十字槽盘头螺钉	2				M2.5*6
15	A043043-009	支架	1				PA66-GF30
14.2	A043043-013	齿轮	1				
14.1	A043028-009	电机组件	1				
14		电机齿轮组件	1				
13	A043037-008	扳机	1				
12	8342-353204	小弹簧	1				
11	A043028-007	机壳	1				
10	A043043-021	压缩弹簧	1				
9	A043043-003	推钮	1	ABS			
8	A043028-006	机壳	1	ABS			
7	8SJGB30-14	复合槽盘头自攻螺钉	21				
6	A043028-041	电池包组件	1				
5	A043028-025	电子组件	1				锂电保护板,7.2V
4	A043028-014	导光柱	1	透明PC			
3	A043028-004	挡板	1	ABS			
2	A043028-003	橡胶塞	1				
1	A043028-002	橡胶塞	1				

标记	处数	更改号	签名	日期
	签名	日期	签名	日期
设计		工艺		
校对		审核		
标准		批准		

A043028 型
3.6V手掌剪

阶段标记	重量	比例
S A B	1.2kg	1:1

共1页 第1页

浙江亚特电器股份有限公司

爆炸图

A043028-001-00

序号	图号/代号	名称	数量	规格	单件重量	总计重量	备注
23	A043037-033	灯罩	1				
22	A043028-013	刀套	1				PVC,黑色
21.7	A043043-025	底盖	1				ABS
21.6	A043028-011	刀片组件	1				修枝刀片组件